3

Starostwo Powiatowe
we Włocławku

Chata

PRACOWNIA PROJEKTOWA, NADZÓR I REALIZACJA INWESTYCJI

87-850 Choceń ul. W. Łokietka 3 , NIP 558-122-48-37 kom 605 587 813, e-mail: biuro_chata@o2.pl

TEMAT	REWITALIZACJA PARKU DWORSKIEGO URZĘDU GMINY W BARUCHOWIE	
LOKALIZACJA	WOJ. KUJAWSKO – POMORSKIE POWIAT WŁOCŁAWSKI MIEJSCOWOŚĆ BARUCHOWO DZ. NR 236/65 OBRĘB BARUCHOWO JEDNOSTKA EWIDENCYJNA BARUCHOWO	
BRANŻA	DROGOWA	
STUDIUM DOKUMENTACJI	**PROJEKT BUDOWLANO - WYKONAWCZY**	
INWESTOR	GMINA BARUCHOWO 87-821 BARUCHOWO	
PROJEKTANT	Jan Jastak	PROJEKTANT Jan Jastak Upr. proj. WZDP Bydgoszcz Nr 107/66 Upr. bud. WZDP Bydgoszcz Nr 132/65
ASYSTENT PROJEKTANTA	Marcin Podlaski	inż. Marcin Podlaski Uprawnienia budowlane do kierowania robotami budowlanymi bez ograniczeń w specjalności konstrukcyjno budowlanej nr ewid. KUP/0026/OWOK/06

Adres:
ul. W. Łokietka 3
87-850 Choceń

NIP 558-122-48-37

Kom:
0-605 587 813

Konto:
Bank Spółdzielczy w Kowalu O/Choceń
55 9557 0006 0013 8657 2000 0001

Usługi projektowe:
- branża drogowa
- branża architektoniczno - konstrukcyjna
- branża sanitarna
- branża elektryczna

Nadzór:
- wszystkie branże budowlane

Wykonawstwo:
- realizacja inwest. budowlanych

STAROSTA WŁOCŁAWSKI
ZATWIERDZAM
projekt budowlany z warunkami podanymi w decyzji
z dnia 27.08.2014
Nr 609/2014

Egz. nr 3

23.01.2014 r.

Z up. Starosty
Elżbieta Szymkowska
Podinspektor
w Wydziale Ochrony Środowiska
i Administracji Budowlanej

Starostwo Powiatowe
we Włocławku

Wojewódzki Urząd Ochrony Zabytków w Toruniu
Delegatura we Włocławku

UL.ŁĘGSKA 42 * 87–800 WŁOCŁAWEK * TEL./FAX. [054] 2315522

WUOZ.DW.WZN.5183.6.1.2014.AM

Włocławek, dnia 07. 02. 2014 r.

Pracownia Projektowa,
Nadzór i Realizacja Inwestycji „CHATA"
ul. Wł. Łokietka 3
87-850 Choceń

Dotyczy: pisma b. sygn. ***Pracowni Projektowej, Nadzoru i Realizacji Inwestycji „CHATA", ul. Wł. Łokietka 3, 87-850 Choceń*** *z dnia* ***30. 01. 2014 r.*** *(wpłynęło dnia* ***31. 01. 2014 r.****) w sprawie wydania opinii rozwiązań projektowych zawartych w koncepcji projektu zagospodarowania terenu zamierzenia inwestycyjnego pn. „Rewaloryzacja parku dworskiego w Baruchowie" w* ***zakresie przebudowy drogi i podjazdu oraz budowy miejsc parkingowych na dz. nr 236/65 w m. Baruchowo***

Wojewódzki Urząd Ochrony Zabytków w Toruniu, Delegatura we Włocławku w nawiązaniu do ww. wystąpienia informuje, że dz. nr 236/65 w m. Baruchowo – położona jest na terenie zespołu dworsko – parkowego w Baruchowie, gm. Baruchowo, wpisanego do rejestru zabytków Województwa Kujawsko – Pomorskiego pod numerem A/1245/1-2 (dawny nr rej. - 129/A) decyzją Wojewódzkiego Konserwatora Zabytków we Włocławku z dnia 20. 07. 1984 r. Skutkiem tej decyzji podlega ona ochronie prawnej na mocy art. 6 ust. 1 pkt 1 lit. c i g oraz 7 pkt 1 Ustawy z dnia 23 lipca 2003 r. o ochronie zabytków i opiece nad zabytkami (Dz. U. Nr 162, poz. 1568 ze zmianami).

Zakres prac, przedstawiony w przedłożonej koncepcji, jest jednym z elementów działań rewaloryzacyjnych na przedmiotowym terenie i obejmuje: przebudowę drogi dojazdowej i podjazdu oraz budowę miejsc parkingowych. W ww. koncepcji zaplanowano wprowadzenie nowej nawierzchni z kostki brukowej płukanej z posypką w korze szarym.

Uwzględniając powyższe stwierdzić należy, iż ze stanowiska konserwatorskiego ww. inwestycja planowana do realizacji na dz. nr 236/65, położonej na terenie wpisanego do rejestru zabytków zespołu pałacowo-parkowego w Baruchowie, gm. Baruchowo ze względu na rozwiązania przyjęte w przedłożonym opracowaniu, nie wpłynie negatywnie na zachowane historyczne walory ww. obiektu.

Powyższa koncepcja projektowa może stanowić podstawę do sporządzenia projektów budowlano-wykonawczych wymaganych do uzyskania pozwoleń na przeprowadzenie prac związanych z zagospodarowaniem przedmiotowego terenu.

Uzyskanie ww. pozwoleń uwarunkowane jest wcześniejszym złożeniem przez właściciela w tutejszym Urzędzie sformalizowanych wniosków, zgodnie § 4 ust. 1 i ust. 2 oraz § 8 ust. 1 i ust. 2 Rozporządzenia Ministra Kultury i Dziedzictwa Narodowego z dnia 27 lipca 2011 r. w sprawie prowadzenia prac konserwatorskich, prac restauratorskich, robót budowlanych, badań konserwatorskich, badań architektonicznych i innych działań przy zabytku wpisanym do rejestru zabytków oraz badań archeologicznych (Dz. U. Nr 165 poz. 987):

1) wniosek o wydanie pozwolenia na prowadzenie robót budowlanych (do pobrania ze strony internetowej http://www.torun.wkz.gov.pl).

Do ww. wniosków należy dołączyć: dokument potwierdzający posiadanie przez wnioskodawcę tytułu prawnego do korzystania z zabytku, uprawniającego do występowania z tym wnioskiem, albo oświadczenia wnioskodawcy o posiadaniu tego tytułu.

Kierownik Delegatury
Walczewska
mgr Danuta Walczewska

Otrzymują:

1. Pracownia Projektowa, Nadzór i Realizacja Inwestycji „CHATA", ul. Wł. Łokietka 3, 87-850 Choceń
2. Gmina Baruchowo, Baruchowo 54, 87-821 Baruchowo
3. a/a

0001

Starostwo Powiatowe
we Włocławku

OŚWIADCZENIE

Oświadczam, że projekt zagospodarowania branży drogowej pn. „REWITALIZACJA PARKU DWORSKIEGO URZĘDU GMINY W BARUCHOWIE" zlokalizowanego w województwie Kujawsko – Pomorskim w miejscowości Baruchowo wykonanego na rzecz Inwestora: Gminy Baruchowo wg opracowania z dnia 23.01.2014 r. został sporządzony zgodnie z aktualnie obowiązującymi przepisami prawa, normami oraz zasadami wiedzy technicznej.

ZAKRES OPRACOWANIA	PROJEKTANT	DATA ZŁOŻENIA OŚWIADCZENIA	CZYTELNY PODPIS I PIECZĄTKA
Projekt drogowy	**Jan Jastak**	**23.01.2014**	PROJEKTANT Jan Jastak Upr. proj. WZDP Bydgoszcz Nr 107/66 Upr. bud. WZDP Bydgoszcz Nr 132/65

Podstawa prawna: art. 20 ust.4 ustawy z dnia 07.07.1994r. Prawo budowlane z późniejszymi zmianami (Dz. U. z 2010r. nr 243 poz. 1623 z póż. zm.)

Starostwo Powiatowe
we Włocławku

WOJEWÓDZKI
ZARZĄD DRÓG PUBLICZNYCH
W BYDGOSZCZY

Bydgoszcz, dnia

UPRAWNIENIA BUDOWLANE

Na podstawie art. 18 ustawy z dnia 31 stycznia 1961 r. – prawo budowlane (Dz. U. Nr 7, poz. 46) oraz § 14 zarządzenia Nr 195 Ministra Komunikacji z dnia 1 grudnia 1964 r. w sprawie uprawnień budowlanych w budownictwie specjalnym w zakresie komunikacji (Dziennik Budownictwa Nr 2 poz. 73/.

Obywatel Jan Jastak s.Aleksego

urodzony dnia 17 marca 1939 r. w Tucholi

otrzymuje

w specjalności dróg

uprawnienia budowlane do projektowania w zakresie obiektów wymienionych w § 3 ust. 2 pkt. 3 zarządzenia nr. 195 Ministra Komunikacji z dnia 1 grudnia 1964 roku - z ograniczeniem projektowania do nieskomplikowanych obiektów.

DYREKTOR
/inż. Kloc Tomasz/

ZA ZGODNOŚĆ

0003

Starostwo Powiatowe
we Włocławku

POLSKA
IZBA
INŻYNIERÓW
BUDOWNICTWA

Bydgoszcz 2014-01-03
(miejscowość, data)

Zaświadczenie

Pan/Pani **JASTAK JAN**

miejsce zamieszkania

87-800 WŁOCŁAWEK

UL. WIENIECKA 32/21

jest członkiem Kujawsko-Pomorskiej

Okręgowej Izby Inżynierów Budownictwa

o numerze ewidencyjnym **KUP/BD/0835/01**

i posiada wymagane ubezpieczenia od odpowiedzialności

cywilnej.

Niniejsze zaświadczenie jest ważne od dnia 2014-02-01

do dnia 2014-07-31

KUJAWSKO POMORSKA OKRĘGOWA
IZBA INŻYNIERÓW BUDOWNICTWA
w BYDGOSZCZY
85-030 BYDGOSZCZ, ul. B. Rumińskiego 6
tel. 52 366 70 50 • fax 52 366 70 59

PRZEWODNICZĄCY
Rady Okręgowej Izby
A. Podhorecki
prof. dr hab. inż. Adam Podhorecki
(pieczęć i podpis przewodniczącego)

0004

Starostwo Powiatowe
we Włocławku

SPIS TREŚCI

I.	Część opisowa	6
1.	Dane ogólne	6
1.1.	Podstawa opracowania	6
1.2.	Przedmiot opracowania	6
1.3.	Materiały wyjściowe	6
2.	Stan istniejący	6
3.	Stan projektowany	7
3.1.	Parametry techniczne drogi manewrowej i miejsc postojowych	7
3.2.	Parametry techniczne ciągów pieszych	7
3.3.	Konstrukcja nawierzchni	7
3.4.	Kształt I kolorystyka nawierzchni	8
4.	Elementy odwodnienia	8
5.	Roboty ziemne	9
6.	Roboty wykończeniowe	9
7.	Organizacja ruchu	9
8.	Przedmiar	10
9.	Załączniki	14
10.	Informacja B.I.O.Z.	19
II.	Część rysunkowa	23
1.	Projekt zagospodarowania – skala 1:500	24
2.	Plan sytuacyjny drogowy – skala 1:500	25
3.	Przekrój konstrukcyjn A	26
4.	Przekrój konstrukcyjn B	27
5.	Przekrój konstrukcyjn C	28
6.	Przekrój konstrukcyjn D	29
7.	Rzut poziomy baseny kaskadowego	30
8.	Widok basenu kaskadowego	31
9.	Przekrój A-A basenu kaskadowego	32

0005

Starostwo Powiatowe
we Włocławku

OPIS TECHNICZNY

do projektu zagospodarowania terenu projektu budowlanego branży drogowej dla zadania: „Rewitalizacja parku dworskiego urzędu gminy w Baruchowie".

I. Część opisowa

1. Dane ogólne

1.1. Podstawa opracowania

Podstawą opracowania jest umowa zawarta z zamawiającym.

1.2. Przedmiot opracowania

Przedmiotem opracowania jest projekt zagospodarowania terenu, projekt budowlany branży drogowej budowy drogi manewrowej wraz z miejscami postojowymi do obsługi urzędu gminy w Baruchowie.

1.3. Materiały wyjściowe

- Plan sytuacyjno-wysokościowy w skali 1:500.
- Rozporządzenie Nr 430 Ministra Transportu i Gospodarki Morskiej z dnia 02.03.1999r. w sprawie warunków technicznych, jakim powinny odpowiadać drogi publiczne i ich usytuowanie. Opracowania i uzgodnienia branżowe.

2. Stan istniejący

Teren inwestycji położony jest na obszarze wiejskim o zwrtej zabudowie, dz. nr 236/65 zabudowana jest budynkiem pałacowym. Na terenie działki znajduje się starodrzew tworzący park dworski oraz zbiorniki wodne (staway).

Do budynku pałacu (urząd gminy) prowadzi droga wewnetrzna dojazdowa o nawierzchni asfaltowej, po stronie prawej jest usytylowany parking o nawierzchni betonowej. Droga wewnetrzna przebiega w dwóch kierunkach tworząc po srodku klomb.

3. Stan projektowany

Rozwiązanie projektowe przewiduje:

1) budowę drogi manewrowej, dojazdowej wewnetrznej wraz z miejscami postojowymi – **projekt drogowy**

2) oświetlenie parkowe wraz z iluminacją świetlną – **odrębne opracowanie,**

Starostwo Powiatowe
we Włocławku

3) rewitalizację parku dworskiego poprzez nowe nasadzenia – **odrębne opracowanie,**

4) budowe małej architektury (basen kaskadowy, kosze na śmieci, ławki parkowe).

Basen kaskadowy wg projektu małej architektury rys. nr 7, 8 i 9 w poniższym opracowaniu.

Kosze na smieci i ławki parkowe zostaną zakupione jako gotowe wyroby wg kart katalogowych (załącznik do opracowania) – usytyłowanie wg rys. nr 2.

3.1. Parametry techniczne drogi manewrowej i miejsc postojowych

Szerokość jezdni	- 3,7-5,2 m,
Krawężnik betonowy	- 15 x 30 cm,
Szerokość nawierzchni chodnika	- 2,6-4 m,
Miejsca postojowe	- 2,30 x 4,5 m,
Kategoria ruchu	- KR 3,
Prędkość projektowa	- 20 km/h,
Przekrój	- uliczny,
Głębokość przemarzania gruntu	- 1,0 m.

3.2. Parametry techniczne ciągów pieszych

Szerokość nawierzchni	- 2,6-4 m,
Obrzeże betonowe	- 8 x 30 cm

3.3. Konstrukcja nawierzchni drogi manewrowej i wewnętrznej wraz z miejscami postojowymi

Konstrukcję drogi manewrowej wraz z miejscami postojowymi zaprojektowano zgodnie z Rozporządzeniem Nr 43 Ministra Transportu i Gospodarki Morskiej.

Droga manewrowa i miejsca postojowe (istniejące)

1 warstwa ścieralna kostka betonowa	gr. 8 cm;
2. podsypka cementowo - piaskowa	gr. 3-5 cm;
3. podbudowa zasadnicza beton chudego betonu Rm=7,5 Mpa	gr. 15 cm;
4. podbudowa pomocnicza z kruszywa stabilizowanego cementem o Rm = 1,50 MPa	gr. 20 cm
5. warstwa odcinające z piasku	gr. 15 cm.
	Razem 63 cm

Starostwo Powiatowe
we Włocławku

Droga wewnetrzna dojazdowa (istniejaca)

1 warstwa ścieralna kostka betonowa gr. 8 cm;
2 podsypka cementowo - piaskowa gr. 3-5 cm;
3. istniejąca konstrukcja drogi

Chodniki dla pieszych i opaski wokół budynku (istniejące)

1. warstwa ścieralna kostka betonowa gr. 6 cm;
2. podsypka cementowo - piaskowa gr. 3 cm;
3. podbudowa zasadnicza z kruszywa stabilizowanego cementem o Rm = 1,50 MPa gr. 15 cm
4. warstwa odcinające z piasku gr. 15 cm.

Razem 39 cm

Nawierzchnia drogi manewrowej, wewnętrznej dojazdowej zostanie obramowana opornikiem betonowym 12x25 cm na ławie betonowej z oporem. Wysokość opornika 1 cm poniżej poziom jezdni. Na długości miejsc postojowych nawierzchnia obramowana została krawężnikiem betonowym 15x30 cm na ławie betonowej z oporem. Wysokość krawężnika 12 cm nad poziom jezdni.
Po obu stronach chodnika i po jednej stronie opaski wokół budynku pałacu nleży ustawić obrzeże betonowe 8 x 30 cm na podsypce cementowo - piaskowej.

3.4. Kształt i kolorystyka nawierzchni

Nawierzchnię drogi manewrowej i wewnętrznej dojazdowej należy wykonać z kostki betonowej **piccola płukana** koloru szarego. Nawierzchnię miejsc postojowych należy wykonać z kostki betonowej **piccola płukana** koloru **Antracyt lub innym kolorem**. Nawierzchnię chodników i opasek należy wykonać z kostki **piccola płukana** koloru szarego.

4. Elementy odwodnienia

Zaprojektowano odwodnienie przy pomocy spadków poprzecznych nawierzchni jak i pochyleń niwelety odprowadzając nadmiar wody opadowej z terenów utwardzonych na tereny zielone biologicznie czynne.

Starostwo Powiatowe
we Włocławku

5. Roboty ziemne

Podłoże pod warstwy konstrukcyjne drogi manewrowej wraz z miejscami postojowymi należy oczyścić z gruzu, gleby i gruntów organicznych oraz zagęścić tak, aby został osiągnięty wskaźnik zagęszczenia I_s < 1,03 dla KR5 i I_s <1,00 dla KR3.

W przypadku natrafienia w podłożu na grunty nie nadające się zagęścić do ww wartości I_s, należy je:

- wymienić, gdy głębokość zalegania gruntów nienośnych wynosi do 0,50 cm;
- wzmocnić gruntem stabilizowanym cementem o R_m= 2,5 MPa, gdy głębokość zalegania gruntów nienośnych jest większa niż 0,50 cm.

Kategoria geotechniczna gruntów II.

6. Roboty wykończeniowe

Pobocza i skarpy należy oczyścić z gruzu, wyrównać, nawieźć ziemią urodzajną gr. 10 cm i obsiać mieszanką traw.

7. Organizacja ruchu

Organizacja ruchu bez zmian.

Nieruchomość znajduje się na terenie obitym ochroną konserwatora zabytków i podlega uzgodnieniu.

Nieruchomość nie znajduje się na terenie szkód górniczych.

0009

Starostwo Powiatowe
we Włocławku

8. Przedmiary

powierzchnia działki obiętej zakresem opracowania - 8430,6m2
powierzchnia zabudowy – 745,4m2
powierzchnia dróg dojazdowych - 1687,3m2
powierzchnia miejsc postojowych - 585,1m2
powierzchnia chodników opasek - 417,2m2
powierzchnia zieleni – 4995,6m2

Starostwo Powiatowe
we Włocławku

Lp.	Podstawa	Opis i wyliczenia	j.m.	Poszcz	Razem
REWITALIZACJA PARKU DWORSKIEGO					
1		**ROBOTY DROGOWE**			
1.1		**ROBOTY ROZBIÓRKOWE**			
1 d.1. 1	KNR 2-31 0813-03	Rozebranie krawężników betonowych 15x30 cm na podsypce cementowo-piaskowej	m		
		83.9+9.16+21+12+21.9+8.5+4.5+83.9+9.16+13.03+10.55+12.05+21.4+ 3.6+3.48+3.4+6.6+4.5+(1.9+25.5+10.2+15.1)*2	m	438.030	
				RAZEM	**438.030**
2 d.1. 1	KNR 4-04 1103-04	Wywiezienie gruzu z terenu rozbiórki przy mechanicznym załadowaniu i wyładowaniu samochodem samowyładowczym na odległość 1 km	m^3		
		1	m^3	1.000	
				RAZEM	**1.000**
1.2		**DROGI DOJAZDOWE**			
3 d.1. 2	KNR 2-31 0101-01	Mechaniczne wykonanie koryta na całej szerokości jezdni i chodników w gruncie kat. I-IV głębokości 20 cm	m^2		
		30*4.3+40*4.3+(8.5+6+14.2)*4.3+7.15*6	m^2	467.310	
				RAZEM	**467.310**
4 d.1. 2	KNR 2-31 0104-03	Warstwy odsączające z piasku na poszerzeniach, wykonanie ręczne, zagęszczanie mechaniczne - grubość warstwy po zagęszczeniu 15 cm	m^2		
		30*4.3+40*4.3+(8.5+6+14.2)*4.3+7.15*6	m^2	467.310	
				RAZEM	**467.310**
5 d.1. 2	KNR 2-31 0114-01	Podbudowa pomocnicza z kruszywa stabilizowanego mechanicznie o grubości po zagęszczeniu 20 cm	m^2		
		30*4.3+40*4.3+(8.5+6+14.2)*4.3+7.15*6	m^2	467.310	
				RAZEM	**467.310**
6 d.1. 2	KNR 2-31 0109-01	Podbudowa zasadnicza z chudego betonu Rm=7,5MPa - grubość warstwy po zagęszczeniu 15 cm	m^2		
		30*4.3+40*4.3+(8.5+6+14.2)*4.3+7.15*6	m^2	467.310	
				RAZEM	**467.310**
7 d.1. 2	KNR 2-31 0402-04	Ława pod krawężniki betonowa z oporem	m^3		
		[83.9+9.16+21+12+21.9+8.5+4.5+83.9+9.16+13.03+10.55+12.05+21.4+ 3.6+3.48+3.4+6.6+4.5+(1.9+25.5+10.2+15.1)*2+3.79+29.18+3.3+1.72+ 17.9+3.5]*0.25*0.3	m^3	37.307	
				RAZEM	**37.307**
8 d.1. 2	KNR 2-31 0403-03	Oporniki betonowe na podsypce cementowo-piaskowej	m		
		83.9+9.16+21+12+21.9+8.5+4.5+83.9+9.16+13.03+10.55+12.05+21.4+ 3.6+3.48+3.4+6.6+4.5+(1.9+25.5+10.2+15.1)*2+3.79+29.18+3.3+1.72+ 17.9+3.5	m	497.420	
				RAZEM	**497.420**
9 d.1. 2	KNR 2-31 0511-03	Nawierzchnie z kostki brukowej betonowej grubość 8 cm na podsypce cementowo-piaskowej (KOSTKA BRUKOWA PICCOLA PŁUKANA)	m^2		
		40*4+30*4+83.9*5.1+9.18*7+(21.7+12.05+21.9+8.46)*3.7*2+21.2*10.7+ 13.6*3.5+(8.5+6+14.2)*4.3+7.15*6	m^2	1687.314	
				RAZEM	**1687.314**
1.3		**MIEJSCA POSTOJOWE**			
10 d.1. 3	KNR 2-31 0101-01	Mechaniczne wykonanie koryta na całej szerokości jezdni i chodników w gruncie kat. I-IV głębokości 20 cm	m^2		
		2.3*4.5+2.66*1.35*30/2+(16.93+18.47+8.75)*5	m^2	284.965	
				RAZEM	**284.965**
11 d.1. 3	KNR 2-31 0104-03	Warstwy odsączające z piasku na poszerzeniach, wykonanie ręczne, zagęszczanie mechaniczne - grubość warstwy po zagęszczeniu 15 cm	m^2		
		2.3*4.5+2.66*1.35*30/2+(16.93+18.47+8.75)*5	m^2	284.965	
				RAZEM	**284.965**
12 d.1. 3	KNR 2-31 0114-01	Podbudowa pomocnicza z kruszywa stabilizowanego mechanicznie o grubości po zagęszczeniu 20 cm	m^2		
		2.3*4.5+2.66*1.35*30/2+(16.93+18.47+8.75)*5	m^2	284.965	
				RAZEM	**284.965**

Norma STD Wersja 4.41 Nr seryjny: 12888 Użytkownik: Biuro projektowe "CHATA"

0011

Starostwo Powiatowe
we Włocławku

Lp.	Podstawa	Opis i wyliczenia	j.m.	Poszcz	Razem
13 d.1.3	KNR 2-31 0109-01	Podbudowa zasadnicza z chudego betonu Rm=7,5MPa - grubość warstwy po zagęszczeniu 15 cm	m2		
		2.3*4.5+2.66*1.35*30/2+(16.93+18.47+8.75)*5	m2	284.965	
				RAZEM	284.965
14 d.1.3	KNR 2-31 0402-04	Ława pod krawężniki betonowa z oporem	m3		
		(2.3*30+1.35*30+4.5+4+4.5+1.93+18.47+8.75+3.5+2.68+2.42+3.19)* 0.25*0.3	m3	12.258	
				RAZEM	12.258
15 d.1.3	KNR 2-31 0403-03	Krawężniki betonowe wystające o wymiarach 15x30 cm na podsypce cementowo-piaskowej	m		
		2.3*30+1.35*30+4.5+4+4.5+1.93+18.47+8.75+3.5+2.68+2.42+3.19	m	163.440	
				RAZEM	163.440
16 d.1.3	KNR 2-31 0511-03	Nawierzchnie z kostki brukowej betonowej grubość 8 cm na podsypce cementowo-piaskowej (KOSTKA BRUKOWA PICCOLA PŁUKANA)	m2		
		2.3*4.5*30+2.66*1.35*30/2+(16.93+18.47+8.75)*5	m2	585.115	
				RAZEM	585.115
1.4		CHODNIKI I OPASKA WOKOŁ			
17 d.1.4	KNR 2-31 0101-01	Mechaniczne wykonanie koryta na całej szerokości jezdni i chodników w gruncie kat. I-IV głębokości 20 cm	m2		
		29*2.7+1.5*2+13.5*3.5+6.5*2.1+9*2.7*2+15*2.7+20*4.3	m2	317.300	
				RAZEM	317.300
18 d.1.4	KNR 2-31 0104-03	Warstwy odsączające z piasku na poszerzeniach, wykonanie ręczne, zagęszczanie mechaniczne - grubość warstwy po zagęszczeniu 15 cm	m2		
		29*2.7+1.5*2+13.5*3.5+6.5*2.1+9*2.7*2+15*2.7+20*4.3	m2	317.300	
				RAZEM	317.300
19 d.1.4	KNR 2-31 0111-01	Podbudowa z kruszywa stabilizowanego cementem Rm=1,5MPa - grubość podbudowy po zagęszczeniu 15 cm	m2		
		29*2.7+1.5*2+13.5*3.5+6.5*2.1+9*2.7*2+15*2.7+20*4.3	m2	317.300	
				RAZEM	317.300
20 d.1.4	KNR 2-31 0402-04	Ława pod obrzeża betonowa z oporem	m3		
		(13.4+3.5+48+22.4+4+2+28.7+26.7)*0.20*0.20	m3	5.948	
				RAZEM	5.948
21 d.1.4	KNR 2-31 0407-04	Obrzeża betonowe o wymiarach 30x8 cm na podsypce piaskowej z wypełnieniem spoin zaprawą cementową	m		
		13.4+3.5+48+22.4+4+2+28.7+26.7	m	148.700	
				RAZEM	148.700
22 d.1.4	KNR 2-31 0511-03	Nawierzchnie z kostki brukowej betonowej grubość 8 cm na podsypce cementowo-piaskowej (KOSTKA BRUKOWA PICCOLA PŁUKANA)	m2		
		29*2.7+1.5*2+9.5*2.7*2+9*2.7*2+13.5*3.5+6.5*2.1+9*2.7*2+15*2.7+20*4.3	m2	417.200	
				RAZEM	417.200
2		ROBORY ELEKTRYCZNE OŚWIETLENIE TARGOWISKA I PARKINGU			
23 d.2	KNNR 5 0701-01	Kopanie rowów dla kabli w sposób ręczny w gruncie kat. I-II	m3		
		(180*2+40)*0.6*0.2	m3	48.000	
				RAZEM	48.000
24 d.2	KNNR 5 0706-01	Nasypanie warstwy piasku na dnie rowu kablowego o szerokości do 0.4 m	m		
		(180*2+40)*0.1*0.2	m	8.000	
				RAZEM	8.000
25 d.2	KNNR 5 0702-01	Zasypywanie rowów dla kabli wykonanych ręcznie w gruncie kat. I-II	m3		
		(180*2+40)*0.5*0.2	m3	40.000	
				RAZEM	40.000
26 d.2	KNNR 5 0707-02	Układanie kabli o masie do 1.0 kg/m w rowach kablowych ręcznie	m		
		180*2+40	m	400.000	
				RAZEM	400.000
27 d.2	KNNR 5 0726-10	Zarobienie na sucho końca kabla 5-żyłowego o przekroju żył do 50 mm2 na napięcie do 1 kV o izolacji i powłoce z tworzyw sztucznych	szt.		
		18*5*2	szt.	180.000	

0012

Starostwo Powiatowe we Włocławku

Lp.	Podstawa	Opis i wyliczenia	j.m.	Poszcz	Razem
				RAZEM	180.000
28 d.2	KNNR 5 1001-02	Montaż i stawianie słupów oświetleniowych typu parkowego (ozdobne)	szt.		
		18	szt.	18.000	
				RAZEM	18.000
29 d.2	KNNR 5 1002-02	Montaż wysięgników rurowych o masie do 30 kg na słupie	szt.		
		18	szt.	18.000	
				RAZEM	18.000
30 d.2	KNNR 5 1415-02	Zabezpieczenie podziemnej części słupów	m^2		
		18	m^2	18.000	
				RAZEM	18.000
31 d.2	KNNR 5 0613-01	Uchwyty uziemiające skręcane na rurach o śr.do 30 mm	szt.		
		18	szt.	18.000	
				RAZEM	18.000
32 d.2	KNNR 5 1004-02	Montaż opraw oświetlenia zewnętrznego na wysięgniku	szt.		
		18*2	szt.	36.000	
				RAZEM	36.000
33 d.2	KNNR 5 1003-02	Montaż przewodów do opraw oświetleniowych - wciąganie w słupy, rury osłonowe i wysięgniki przy wysokości latarń do 7 m	kpl.przew.		
		18*2	kpl.przew.	36.000	
				RAZEM	36.000
34 d.2	KNNR 5 1204-02	Montaż końcówek kablowych przez zaciskanie - przekrój żył do 16 mm2	szt.		
		18*5*2*2	szt.	360.000	
				RAZEM	360.000
35 d.2	KNNR 5 0406-01	Aparaty elektryczne o masie do 2.5 kg	szt.		
		18	szt.	18.000	
				RAZEM	18.000
36 d.2	KNNR 5 0705-01	Ułożenie rur osłonowych z PCW o śr.do 140 mm	m		
		180*2+40	m	400.000	
				RAZEM	400.000
37 d.2	KNNR 5 1303-04	Pomiar rezystancji izolacji instalacji elektrycznej - obwód 3-fazowy (każdy następny pomiar)	pomiar		
		18	pomiar	18.000	
				RAZEM	18.000
38 d.2	KNNR 5 1305-01	Sprawdzenie samoczynnego wyłączania zasilania (pierwsza próba)	prób.		
		18	prób.	18.000	
				RAZEM	18.000
39 d.2	KNR 13-21 0301-03	Pomiary natężenia oświetlenia - pierwszy komplet 5 pomiarów dokonywanych na stanowisku	kpl.pom.		
		18	kpl.pom.	18.000	
				RAZEM	18.000
40 d.2	KNR 13-21 0301-04	Pomiary natężenia oświetlenia - każdy dalszy komplet pomiarów dokonywanych na tym samym stanowisku	kpl.pom.		
		18	kpl.pom.	18.000	
				RAZEM	18.000
41 d.2	KNR 13-21 0301-04	Wykonanie iluminacji ewlewacji pałacu	kpl.		
		6	kpl.	6.000	
				RAZEM	6.000
3		**MAŁA ARCHITEKTURA**			
42 d.3	kalk. własna	Wykonanie remontu murku oporowego	kpl		
		1	kpl	1.000	
				RAZEM	1.000
43 d.3	analiza indywidualna	Wykonanie basenu z wodą z potrójną kaskadą iluminowany światłem	kpl		
		1	kpl	1.000	
				RAZEM	1.000

Norma STD Wersja 4.41 Nr seryjny: 12888 Użytkownik: Biuro projektowe "CHATA"

0013

Starostwo Powiatowe
we Włocławku

9. Załączniki

Starostwo Powiatowe
we Włocławku

KOSTKA BRUKOWA PICCOLA PŁUKANA

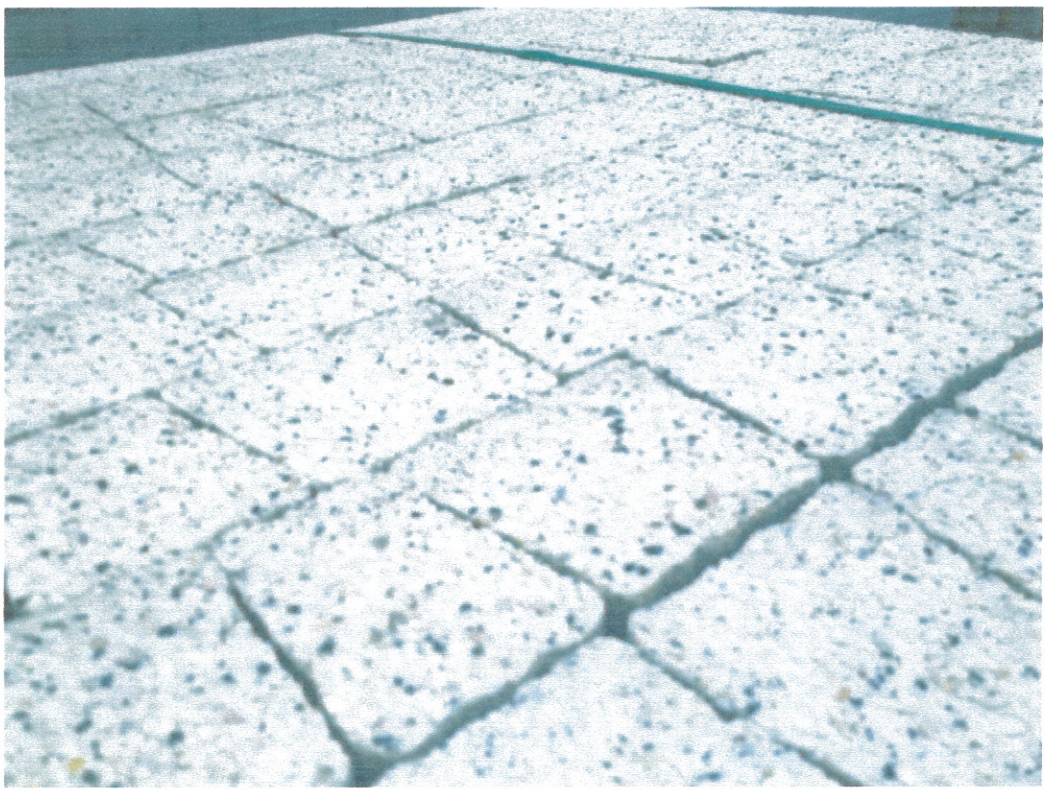

0015

Starostwo Powiatowe
we Włocławku

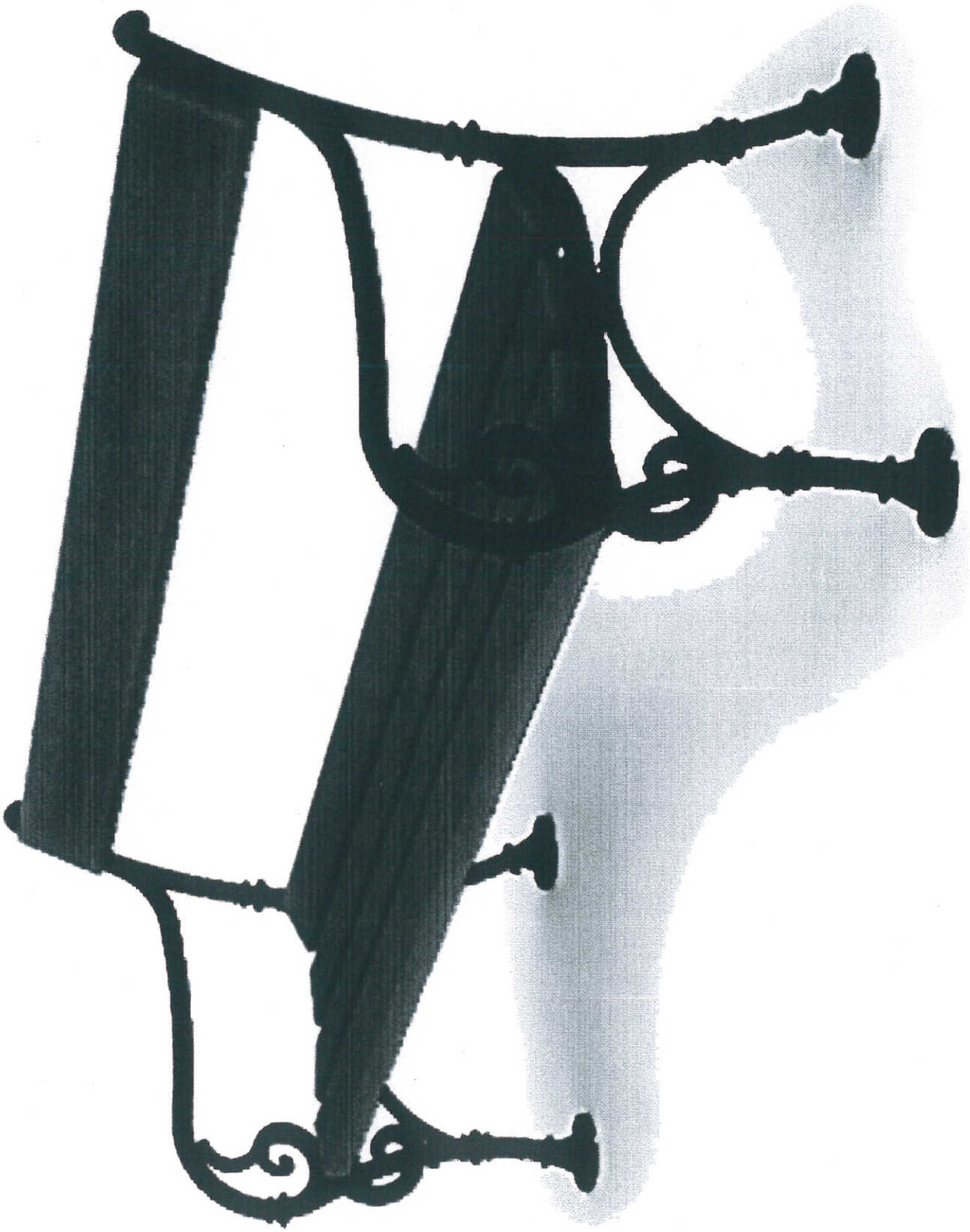

0016

Starostwo Powiatowe
we Włocławku

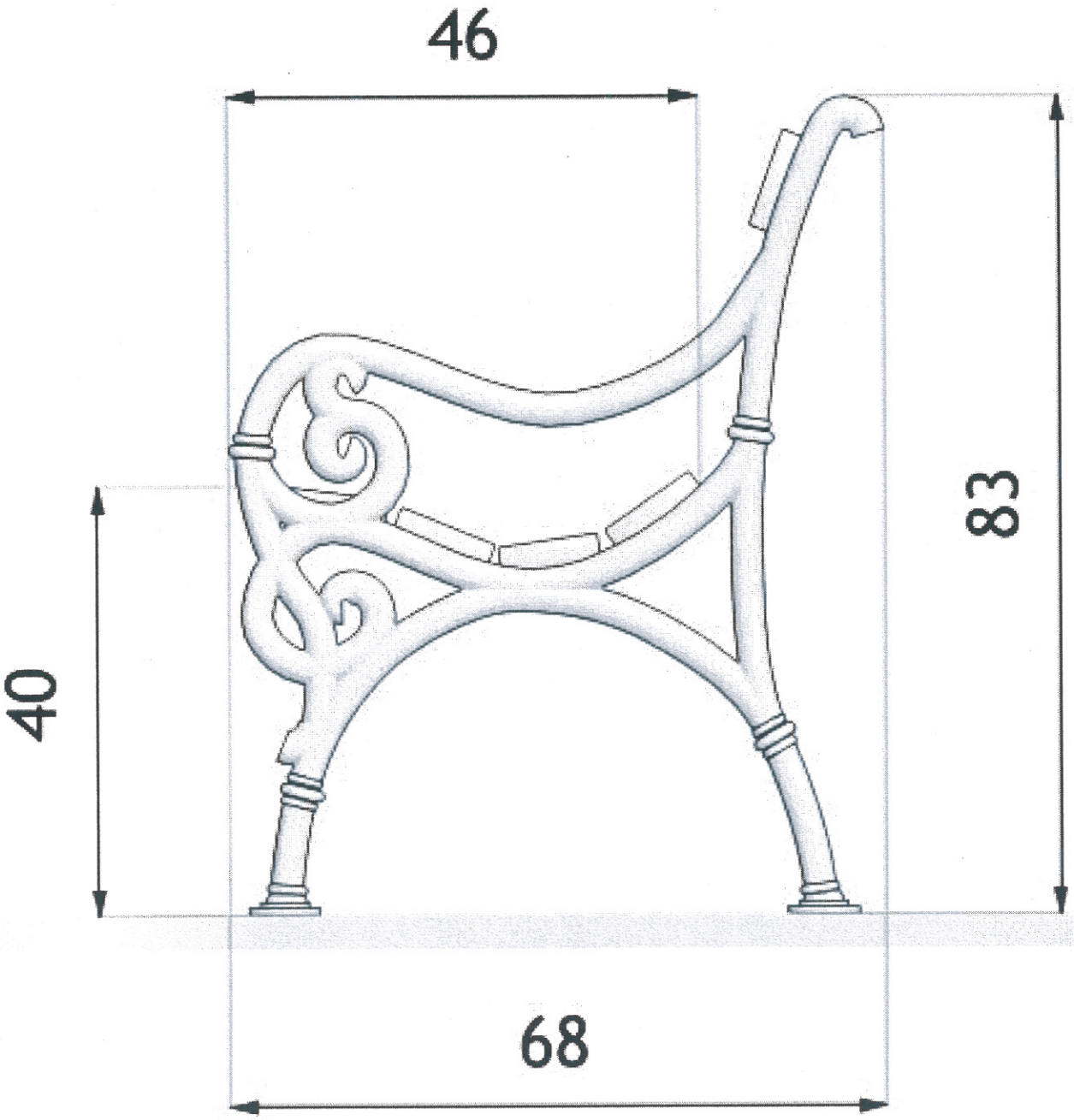

wymiary podane w [cm]

0017

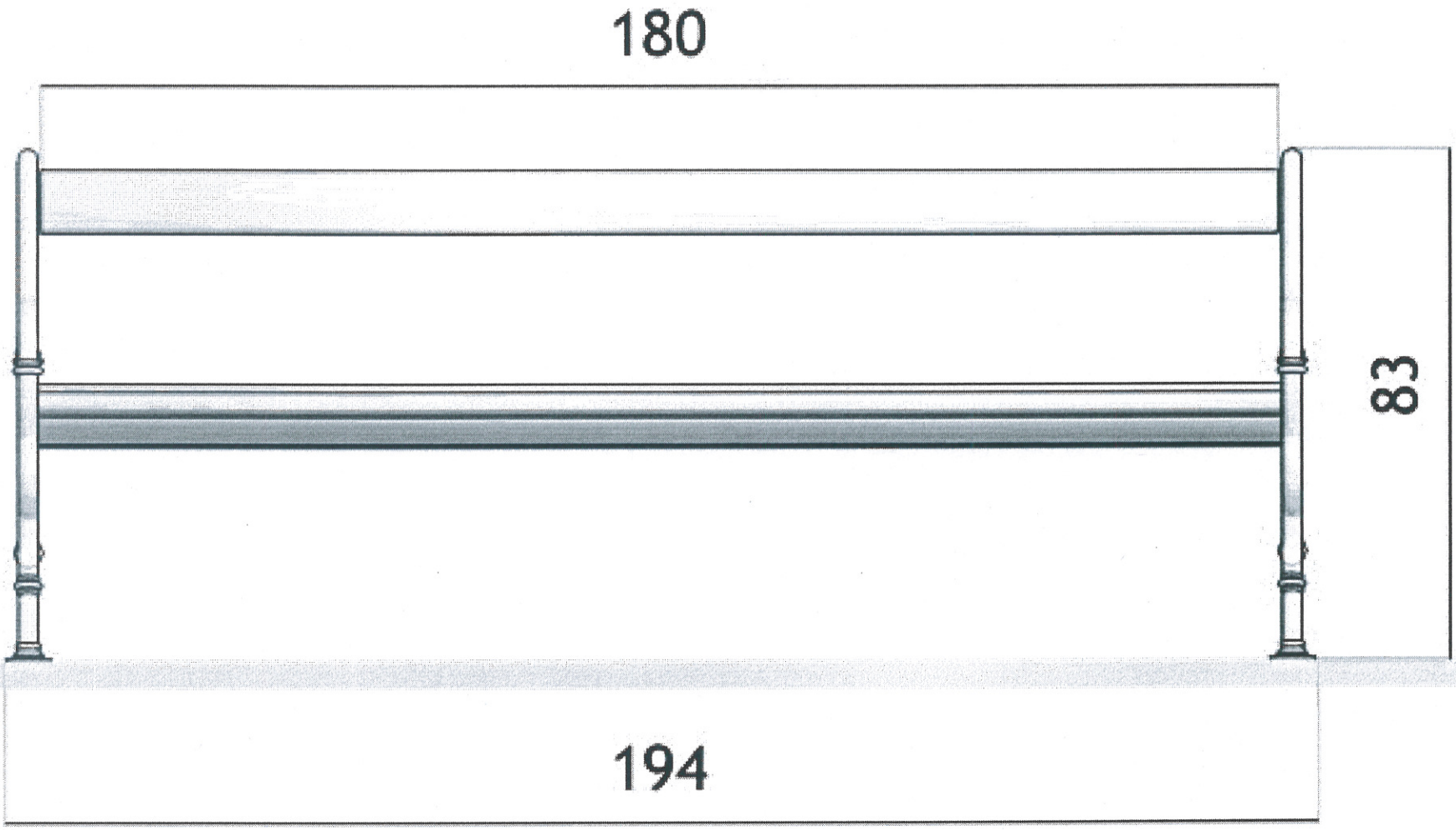

wymiary podane w [cm]

Starostwo Powiatowe
we Włocławku

0018

Starostwo Powiatowe
we Włocławku

10. INFORMACJA BIOZ

TEMAT	REWITALIZACJA PARKU DWORSKIEGO URZĘDU GMINY W BARUCHOWIE
LOKALIZACJA	WOJ. KUJAWSKO – POMORSKIE POWIAT WŁOCŁAWSKI MIEJSCOWOŚĆ BARUCHOWO DZ. NR 236/65 OBRĘB BARUCHOWO JEDNOSTKA EWIDENCYJNA BARUCHOWO
BRANŻA	**DROGOWA**
STUDIUM DOKUMENTACJI	INFORMACJA BIOZ
INWESTOR	GMINA BARUCHOWO 87-821 BARUCHOWO

Rozporządzenie Ministra Infrastruktury z dnia 23 czerwca 2003 r. w sprawie informacji dotyczącej bezpieczeństwa i ochrony zdrowia oraz planu bezpieczeństwa i ochrony zdrowia **(Dz.U. 2003 nr 120 poz. 1126).**

23.01.2014 r.

Starostwo Powiatowe
we Włocławku

CZĘŚĆ OPISOWA

1.0 Przedmiot opracowania

- Ustawa z dnia 7 lipca 1994 r, Prawo budowlane (Dz. U. 2000R nr 106, poz. 1126, tekst jednolity, z późniejszymi zmianami),
- Rozporządzenie Ministra Infrastruktury z dnia 6 lutego 2003 r w sprawie bezpieczeństwa i higieny pracy podczas wykonywania robót budowlanych (Dz. U. nr 47, poz. 401) z późniejszymi zmianami.

Zakres robót dla zamierzenia budowlanego.

W ramach realizacji zadania inwestycyjnego zostaną wykonane następujące roboty:

- roboty przygotowawcze,
- roboty ziemne,
- roboty brukarskie.

Przedmiotem opracowania jest projekt budowlany branży drogowej budowy drogi manewrowej wraz z miejscami postojowymi do obsługi budynku urzędu gminy w Baruchowie.

1.1 Kolejność realizacji robót:

Przewiduje się następującą kolejność robót:

- przygotowanie placu budowy wraz z wykonaniem niezbędnego zagospodarowania terenu,
- zdjęcie humusu,
- zabezpieczenie istniejących sieci kolidujących z inwestycją dwudzielnymi rurami ochronnymi,
- ułożenie warstwy odcinającej,
- ułożenie warstwy podbudowa pomocniczej z kruszywa stabilizowanego cementem o Rm = 1,50 MPa,
- ułożenie warstwy zasadniczej z betonu chudego RM=7,5 Mpa,
- ułożenie podsypki cementowo – piaskowej,
- ułożenie warstwy Ścieralnej z kostki brukowej betonowej,
- likwidacja zagospodarowania placu budowy.

Starostwo Powiatowe
we Włocławku

2.0 Wykaz istniejących obiektów budowlanych

Teren inwestycji położony jest na obszarze wiejskim o zwartej zabudowie, gdzie dominuje zabudowa usługowo – handlowa i mieszkalna jednorodzinna.

3.0 Wykaz elementów zagospodarowania placu budowy, które mogą stwarzać zagrożenie bezpieczeństwa i zdrowia ludzi.

Na placu budowy realizowane będą tylko roboty przygotowawcze i technologiczne obejmujące:

- wytwarzanie podsypki cementowo - piaskowej,
- składowanie materiałów budowlanych,

4.0 Przewidywane zagrożenia występujące podczas realizacji robót budowlanych. Określenie skal rodzaju zagrożeń, miejsca i czasu ich występowania.

4.1 Elektronarzędzia

Prace budowlane montażowe z użyciem drobnych narzędzi stacjonarnych (piła do cięcia drewna, betoniarka itp.) i osobistych (młotki udarowe, szlifierki kątowe, wyrzynarki, wiertarki itp.) stwarzają ryzyko urazów u pracowników, w skutek np. nieprawidłowej obsługi, złego stanu technicznego w/w urządzeń i narzędzi.

Wszelkie prace związane z wykorzystaniem narzędzi i urządzeń elektrycznych mogą okazać się niebezpieczne z uwagi na możliwość porażenia prądem.

4.2 Roboty ziemne

Wykopy w gruntach spoistych posiadające głębokość większą niż 2,0 m, a w gruntach sypkich o głębokości 0,6 m powinny być zabezpieczone, ponieważ istnieje zagrożenie obsypania się ścian wykopów. Przy pracach ziemnych prowadzonych ręcznie, lub ręczno - mechanicznie grozi to zasypaniem pracowników. Bezwzględnie należy przestrzegać wykonywania odpowiedniego nachylenia skarp wykopu w zależności od kategorii gruntu. Przy wysokim poziomie wód gruntowych prace ziemne należy prowadzić ostrożnie gdyż istnieje ryzyko przedostania się wody do wykopu.

4.3 Roboty betonowe

Najczęściej występujące zagrożenia to:

- oparzenia materiałami budowlanymi często podgrzewanymi lub naparzanymi,
- porażenia prądem elektrycznym,

Starostwo Powiatowe
we Włocławku

5.0 Informacje o sposobie prowadzenia instruktażu pracowników .

1. Pracownicy zostaną przeszkoleni przez kierownika budowy w zakresie szkoleń stanowiskowych. Poinformowani zostaną o przydzielonych im obowiązkach, zapoznani z planem BIOZ oraz niebezpieczeństwami występującymi na budowie.
2. Obowiązkowo każdy pracownik musi legitymować się świadectwem odbycia szkolenia BHP w specjalistycznym ośrodku (ksero świadectwa na budowie).
3. Każdy operator sprzętu budowlanego zatrudnionego na niniejszej budowie będzie posiadał odpowiednie wymagane prawem uprawnienia przy sobie, w postaci przynajmniej kserokopii, a w przypadku prawa jazdy oryginału.
4. Pracownicy zostaną powiadomieni o obowiązku stosowania odzieży ochronnej (kaski, rękawice, kamizelki odblaskowe, szelki bezpieczeństwa, okulary ochronne do robót rozbiórkowych, cięcia stali). Materiały te zostaną przekazane pracownikom.
5. Zostanie podane do wiadomości pracowników, iż prace szczególnie niebezpieczne będą wykonywane pod nadzorem osób Dozoru. W przypadku wystąpienia zagrożenia zabezpieczyć oraz powiadomić przełożonych, podwładnych i pozostałych pracowników.
6. Sposób przechowywania materiałów niebezpiecznych.

Podczas wykonywania przedmiotowego zakresu materiały niebezpieczne nie będą używane ani przechowywane.

6.0 Środki techniczne zapobiegające niebezpieczeństwom wynikającym z wyk. robót budowlany

Wszystkie stanowiska robót zostaną zabezpieczone poprzez odpowiednie oznakowanie pionowe oraz wygrodzenia zaporami.

7.0 Wskazanie miejsca przechowywania dokumentacji budowy oraz dokumentów niezbędnych do prawidłowej eksploatacji maszyn i innych urządzeń technicznych.

Dokumentacja budowy oraz wszystkie dokumenty niezbędne do prawidłowej eksploatacji maszyn i innych urządzeń technicznych przechowywane będą przez kierownika budowy w pomieszczeniach zajmowanych przez nadzór budowy.

Starostwo Powiatowe
we Włocławku

II. CZĘŚĆ RYSUNKOWA

1. Projekt zagospodarowania – skala 1:500
2. Plan sytuacyjny drogowy – skala 1:500
3. Przekrój konstrukcyjn A
4. Przekrój konstrukcyjn B
5. Przekrój konstrukcyjn C
6. Przekrój konstrukcyjn D
7. Rzut poziomy baseny kaskadowego
8. Widok basenu kaskadowego
9. Przekrój A-A basenu kaskadowego

0023